NADPROŻA I PIĘTRA
skala 1:20

NADPROŻE 2.0.
szt.1, 4xIPE100, L=160, 5xM16 o dł.44

NADPROŻE 2.3.
szt.3, 4xIPE100, L=160, 5xM16 o dł.39

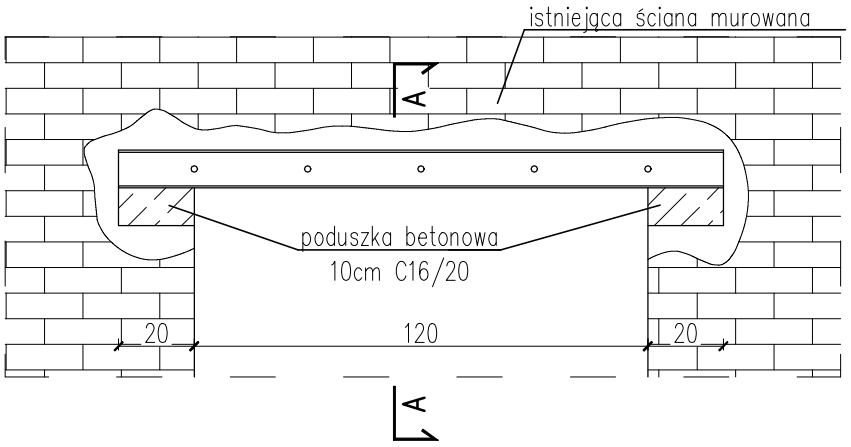

NADPROŻE 2.2.
szt.2, 4xIPE100, L=111, 4xM16 o dł.26

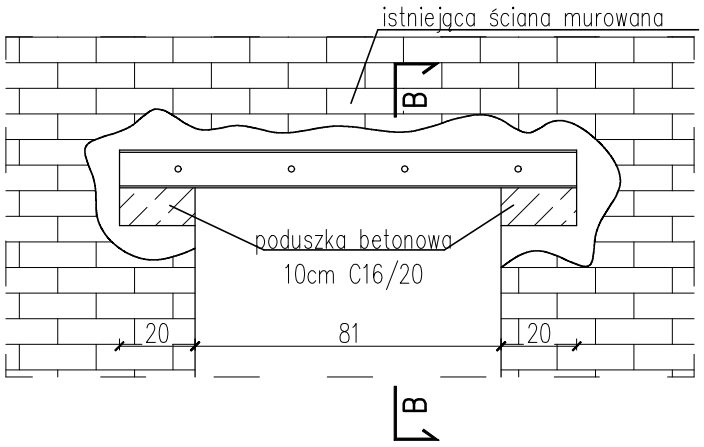

NADPROŻE 2.1.
szt.4, 4xIPE100, L=140, 5xM16 o dł.39

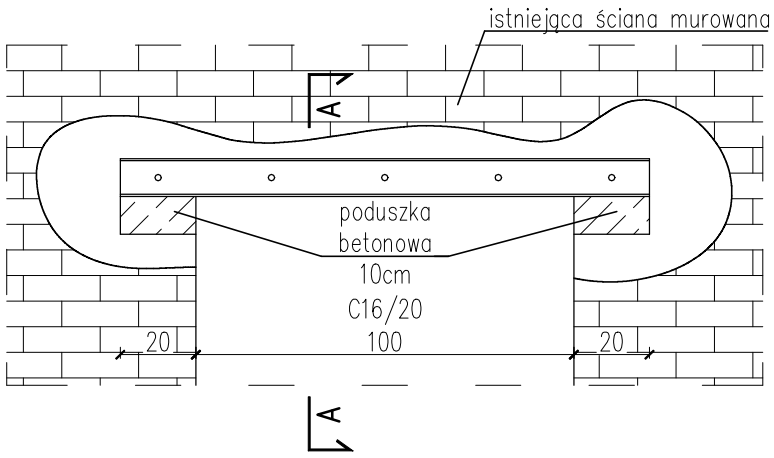

NADPROŻE 2.4.
szt.1, 4xIPE100, L=170, 6xM16 o dł.42
NADPROŻE 2.7.
szt.1, 4xIPE100, L=170, 6xM16 o dł.45

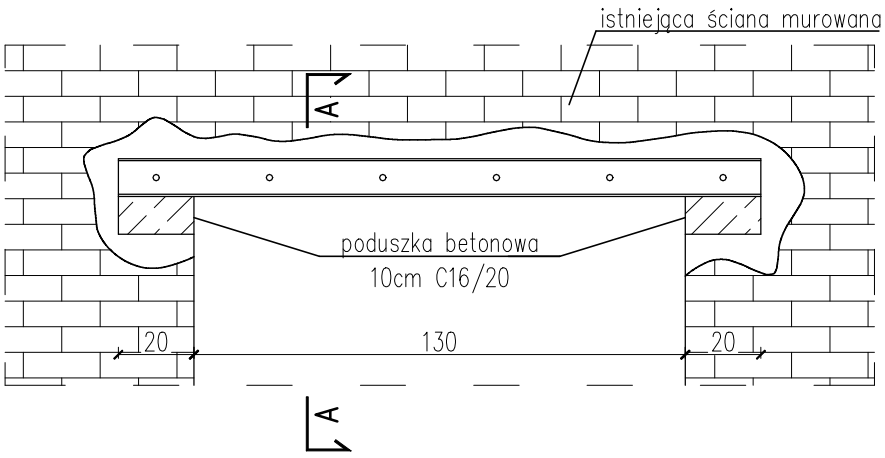

PRZEKRÓJ A–A

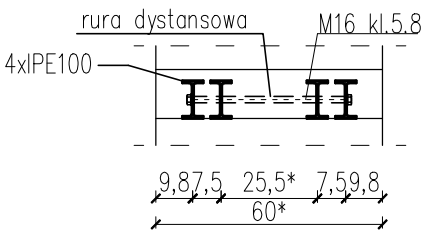

PRZEKRÓJ B–B

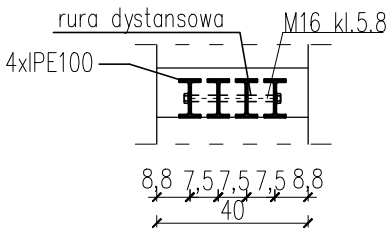

UWAGA:
1. Wymiary podano w [cm].
2. Rysunek rozpatrywać razem z rysunkami projektu architektury oraz rysunkami projektów branżowych.
3. Wszystkie wymiary należy sprawdzić na budowie.
4. W przypadku kolizji, niezgodności oraz błędnych założeń projektowych należy skontaktować się z projektantem.
5. Do elementu należy dostarczyć komplet śrub M16 kl.5.8. Ilość i długość zaznaczono na rysunku.
6. Pod osadzanymi kształtownikami stalowymi należy wykonać poduszkę betonową z betonu C16/20.
7. Wolne przestrzenie wokół kształtowników stalowych wypełnić zaprawą M15.
8. Śrubę/szpilkę M16 należy umieścić w tuleji dystansowej o średnicy Ř17.
9. Po osadzeniu belki obsiatkować stalową siatką Rabitza i obrzucić zaprawą cementową marki M15.

* wymiar zależny od grubości ściany

STAL KONSTR: S235

Poz.	Profil	Długość	Liczba	Masa			Materiał
		[m]	[szt]	jedn.	1szt.	razem	
1	IPE100	1,60	16	8,1	12,96	207,36	S235
2	IPE100	1,11	8	8,1	8,991	71,928	S235
3	IPE100	1,40	16	8,1	11,34	181,44	S235
4	IPE100	1,70	8	8,1	13,77	110,16	S235
MASA RAZEM:					[kg]	570,888	

LMD-Invest Łukasz Dymura
ul. Rogali 13/2, 84-200 Wejherowo
tel. 505256154, NIP: 5882088004
email: biuro@LMD-invest.pl

Inwestycja / Lokalizacja:
Projekt przebudowy i remontu budynku wraz z nadbudową klatki schodowej i dobudową szybu windowego Wojewódzkiego Szpitala dla Nerwowo i Psychicznie Chorych im. dr Józefa Bednarza, 86–100 Świecie, ul. Sądowa 18, działka nr ewid. 864/10, obręb 0001 Świecie – PAWILON V

Inwestor:
Wojewódzki Szpital dla Nerwowo i Psychicznie Chorych im. dr Józefa Bednarza, ul. Sądowa 18, 86–100 Świecie

Faza: PROJEKT BUDOWLANY
Branża: KONSTRUKCYJNA

Projektował:	Nr uprawnień:	Data:	Podpis:
MGR INŻ. ŁUKASZ DYMURA	POM/0125/POOK/11	06.2017	
MGR INŻ. PIOTR KREFTA	POM/0116/POOK/08	06.2017	

Temat rysunku:	Skala:	Nr rys.:
NADPROŻA I PIĘTRA	1:20	K–09