PODKONSTRUKCJA CENTRALI
skala 1:20

WIDOK Z GÓRY

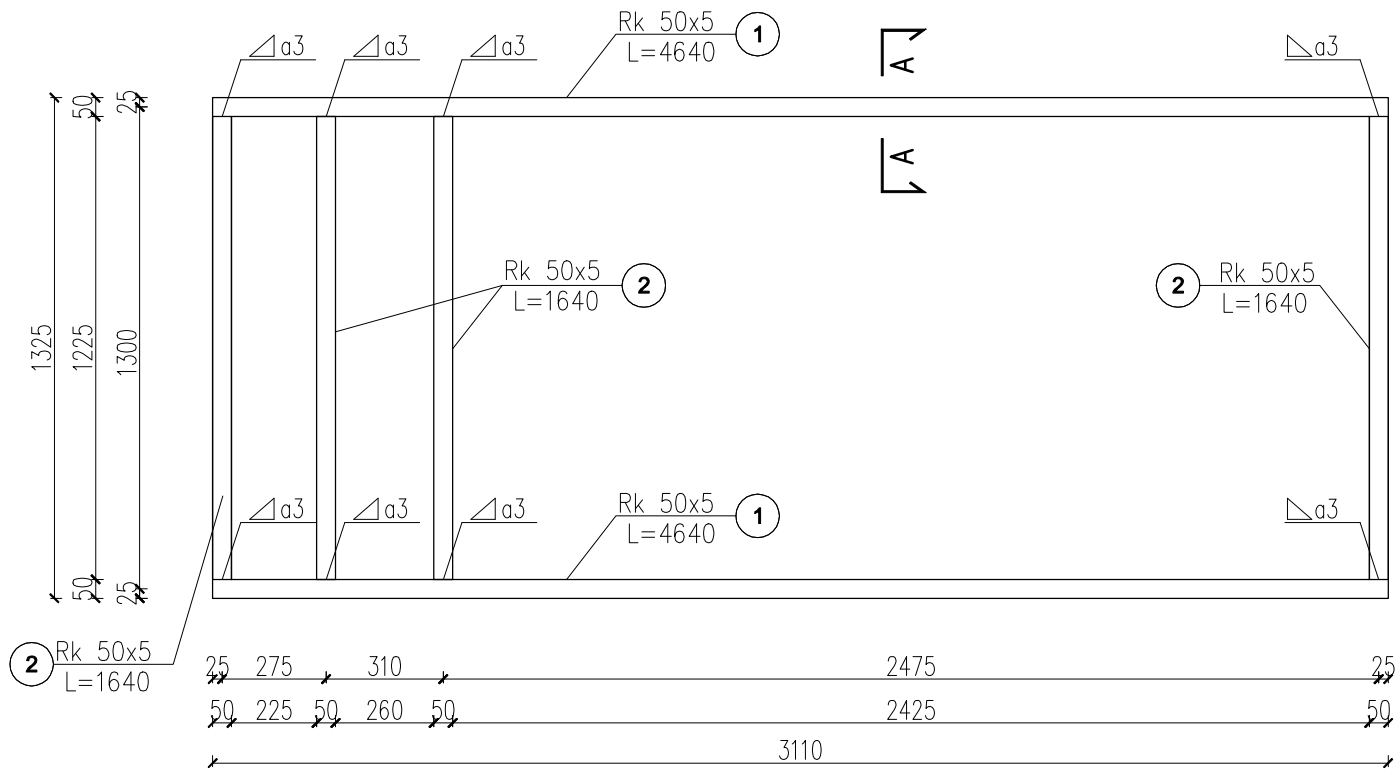

PRZEKRÓJ A–A
skala 1:5

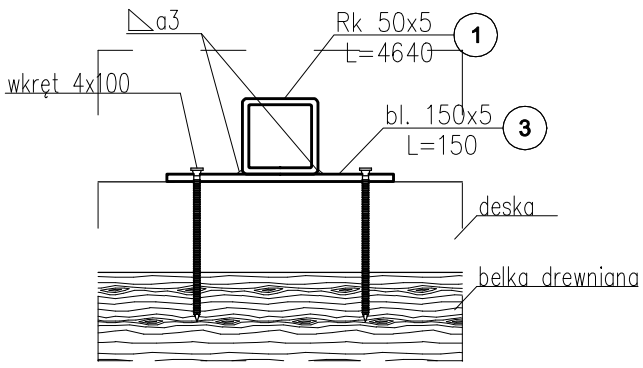

ELEMENT 3
szt.12
skala 1:5

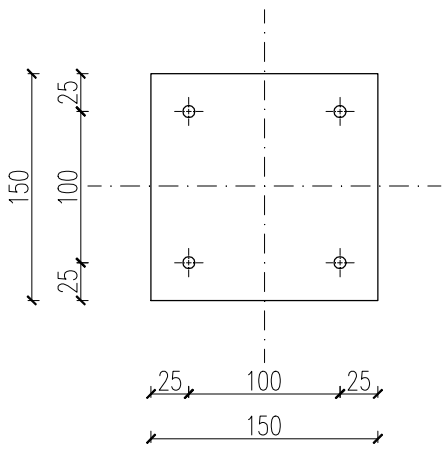

UWAGI:
1. Wszystkie wymiary podano w [mm].
2. Należy stosować elementy ocynkowane
3. Wkręty należy mocować do belek drewnianych istniejącego stropu.
4. Sprawdzić rozstaw belek stropowych na budowie.

STAL KONSTR: S235

Lp.	Rodzaj elementu		Dług. [mm]	Szer. [mm]	Masa 1m [kg]	Masa 1 el [kg]	Liczba [szt]	Masa łącznie [kg]
1	rura kw.	50x5	3110		6,6	20,40	2	40,80
2	rura kw.	50x5	1225		6,6	8,09	4	32,34
3	blacha	5	150	150		0,88	12	10,60
Razem masa						[kg]	84	
Dodatek na spoiny [1,5%]						[kg]	1	
Łącznie						[kg]	**85**	

LMD-Invest Łukasz Dymura
ul. Rogali 13/2, 84-200 Wejherowo
tel. 505256154, NIP: 5882088004
email: biuro@LMD-invest.pl

Inwestycja / Lokalizacja:
Projekt przebudowy i remontu budynku wraz z nadbudową klatki schodowej i dobudową szybu windowego Wojewódzkiego Szpitala dla Nerwowo i Psychicznie Chorych im. dr Józefa Bednarza, 86–100 Świecie, ul. Sądowa 18, działka nr ewid. 882/4, obręb 0001 Świecie – PAWILON V

Inwestor:
Wojewódzki Szpital dla Nerwowo i Psychicznie Chorych im. dr Józefa Bednarza, ul. Sądowa 18, 86–100 Świecie

Faza: PROJEKT BUDOWLANY
Branża: KONSTRUKCYJNA

Projektował:	Nr uprawnień:	Data:	Podpis:
MGR INŻ. ŁUKASZ DYMURA	POM/0125/POOK/11	06.2017	
MGR INŻ. PIOTR KREFTA	POM/0116/POOK/08	06.2017	

Temat rysunku: PODKONSTRUKCJA CENTRALI
Skala: 1:20
Nr rys.: K–21